G 4949

wt wehr technik

47. Jahrgang
V/2015
€ 14,50

V

ISSN 0043-2172

- Die Zukunft des TORNADO
- Einführung und Weiterentwicklung SPz PUMA
- Ausrüstung für die Infanterie

ILÜ 2015

TPG-3: Ein Gewehr, drei Kaliber, unendlich viele Optionen!

Chirurgische Präzision trifft auf höchste Modularität

*Das **T**aktische **P**räzisions **G**ewehr-3 (TPG-3) des bayrischen Herstellers **Unique Alpine AG** wurde kompromisslos für militärische Zwecke in Zusammenarbeit mit der **FN Herstal** entwickelt. Grundlage dafür bildete eine Ausschreibung der US Special Operations Commands (US SOCOM) im Jahre 2012/13. Die bereits damals bei mehreren Behörden im Einsatz befindlichen und bewährten TPG-1 und TPG-2 (Kaliber bis .338 **Lapua** Magnum) bildeten die Basis. Unter den Gesichtspunkten von ständig wachsenden und sich ändernden Anforderungen an Schützen und Waffensystemen entstand ein Produkt, das durch niedriges Eigengewicht, Multikaliberfähigkeit sowie höchst modulare Bauweise individuell an den Schützen und die jeweiligen Einsatzgebiete rund um den Erdball anpassbar ist.*

Das Taktische Präzisions Gewehr-3 (TPG-3) von Unique Alpine wurde kompromisslos für militärische Zwecke und aufgrund einer Ausschreibung der US Special Operations Commands (US SOCOM) entwickelt. (Alle Fotos: Unique Alpin)

Selbst bei extremsten Bedingungen in den widrigsten Klimazonen aller Kontinente garantiert diese robuste Waffe, vor allem bei weiten Schussdistanzen jenseits der 1.000 m Marke (.338 Lapua Magnum) sowohl dem behördlichen Anwender wie auch dem Sportschützen, kleine Streukreise und konsequente Wiederholgenauigkeit.

Schulterstütze

Die modulare Schulterstütze lässt sich in Länge, Höhe und Winkel werkzeuglos verstellen und verfügt über eine feinjustierbare Wangenauflage. Die nach rechts klappbare Schulterstütze hat am unteren Ende eine Mil-STD-1913 Schiene zur Aufnahme des Erdsporns. Dieser wiederrum lässt sich in drei verschiedenen Positionen arretieren. Im abgeklappten Zustand verriegelt die Schulterstütze spielfrei über dem Kammerstengel, wodurch der Tragekomfort auf dem Rücken des Schützen erhöht wird.

System

Grundlage für höchste Wiederholgenauigkeit ist der Keramik-beschichtete Leichtmetallsystemkasten aus Defence Grade Aluminium. Der Standard Farbton entspricht dem FED. STD. 595c 30118, welcher ähnlich RAL 7002 ist. Auf Wunsch ist jedoch auch ein anderer Farbton möglich. Ein eingearbeitetes Dämpfungselement absorbiert einen Großteil der Schwingungen und erhöht somit entscheidend den Schiesskomfort. Um Schwingungen weiter auszugleichen und die Präzision zu erhöhen, wurden Federpakete in die Systembettung integriert. Die lange Mil-STD-1913- Schiene auf

Detailansicht der Sicherung.

der Oberseite ist mit 0/20/30 oder 40 MOA Vorneigung verschraubt. So können alle gängigen optischen und optronischen Geräte verwendet werden.

Der 3-Warzen-Verschluss verriegelt direkt im Lauf. Im Falle eines Ausbläsers sorgen die Gaskanäle für höchste Sicherheit des Schützen.

Die Sicherung ist je nach Variante/Zielgruppe eine zwei-/drei- Stellungssicherung. Die zusätzliche Schlagbolzensicherung am Griffstück der Waffe ergänzt die Primärsicherung.

Abzug

Der Matchabzug ist gekapselt und sowohl in Vorweg als auch in der Position des Züngels einstellbar. Aufgrund der Breite ist er sehr gut mit Handschuhen bedienbar. Er verfügt über eine große Vertiefung, damit der Finger wiederholgenau an der gleichen Stelle angelegt werden kann. Der Abzugswiderstand ist von ca. 1.000 gr. bis 3.000 gr. justierbar.

Magazin

Die Magazine aus bruchfestem Kunststoff sind als „Low Capacity“ oder als „High Capacity“ verfügbar. Der Magazinwechsel erfolgt über den beidseitig bedienbaren Magazinhalter, welcher sich am hinteren Ende des Magazinschachtes befindet.

Kaliber	Low Cap.	High Cap.
.308 Win	8	15
.300 WinMag.	6	10
.338 Lapua Mag.	5	8

Lauf

Die freischwingenden und kannelierten Läufe werden für alle Kalibergruppen in Lauflängen von 24“ - 28“ angeboten. Wahlweise sind 16“ Läufe (.300WM; .308Win) sowie Polygonläufe mit progressiven Drall (.300WM; .338LM) erhältlich, optional können alle Läufe innen Hartverchromt werden.

Der Lauf wird im System durch vier Laufklemmschrauben sicher fixiert. Die Spreizschraube auf der gegenüberliegenden Seite sorgt für zusätzliche Spannung, die zu einer weiteren Erhöhung der Präzision führt. Um eine konstante Präzision zu erreichen, müssen die Laufklemmschrauben bspw. nach einem Kaliberwechsel stetig mit der gleichen Anzugskraft von 7 Nm angezogen werden. Dazu empfiehlt der Hersteller die Verwendung eines Drehmomentschlüssels. Der Kaliberwechsel ist mit wenigen Handgriffen innerhalb von zwei Minuten möglich:

- Öffnen der Spreizschraube/der vier Laufklemmschrauben,
- Entnahme des Laufes,
- Wechseln des Verschlusskopfes,
- Einsetzen des Wechsellaufes und
- Anziehen der Lauf-/Spreizschraube(n).

Das falsche Einsetzen des Laufes wird durch eine in den Lauf eingearbeitete Führungsnut, selbst bei schlechten Lichtverhältnissen, sicher verhindert. Gegen Aufpreis können die Läufe hartverchromt werden. Die Beschichtung und Kannelierung des Laufes reduzieren das auftretende Hitzeflimmern deutlich.

Eine 10-portige Mündungsbremse mindert den Rückstoß erheblich und leitet die entstehenden Gase seitlich ab um die Signatur durch die Aufwirbelung von bspw. Sand zu minimieren. Die angebrachte Schnellkupplung hält den hauseigenen Schalldämpfer wiederholgenau an seinem Platz. Der Schalldämpfer dämpft den Knall beim Schuss um ca. 30db und reduziert die optische Signatur merklich.

Handschutz

Der aus Aluminium gefertigte Handschutz bietet die Möglichkeit, Zubehör in unterschiedlichen Winkeln (45°-315°) mit verschiedenen Schienenlängen mittels X-Connect zu montieren. Der Übergang von Handschutz und System ist unmerklich, so dass es wiederum zu einer völlig freien, der Situation anpassbaren, Konfigurierbarkeit der Waffe führt. Die Skelettierung des Geräteträgers dient der Gewichtsreduzierung und der schnellen Abkühlung des Laufes.

Fazit

In Summe ist Unique Alpine mit dem TPG-3 ein hochmodernes Produkt gelungen, welches weder bei Militär noch bei versierten Sportschützen Kritikpunkte zulässt. Durch die Auswahl der effektivsten Kaliber aller Distanzen deckt das TPG-3 sowohl das behördliche als auch das Marktsegment der Sportschützen ab ohne jemals Fragen über seine ursprüngliche Bestimmung offen zu lassen.

Präzision, Modularität und Zuverlässigkeit sind Eigenschaften, welche beim TPG-3 zur Selbstverständlichkeit werden.

Urbanes Gelände, weitläufige Wüsten, schroffes Gebirge oder subtropisches Klima; es gibt keine Herausforderung, bei der das TPG-3 von Unique Alpine auch nur den kleinsten Kompromiss in Präzision oder Funktionalität eingeht. Egal wo – egal wann. **wt**

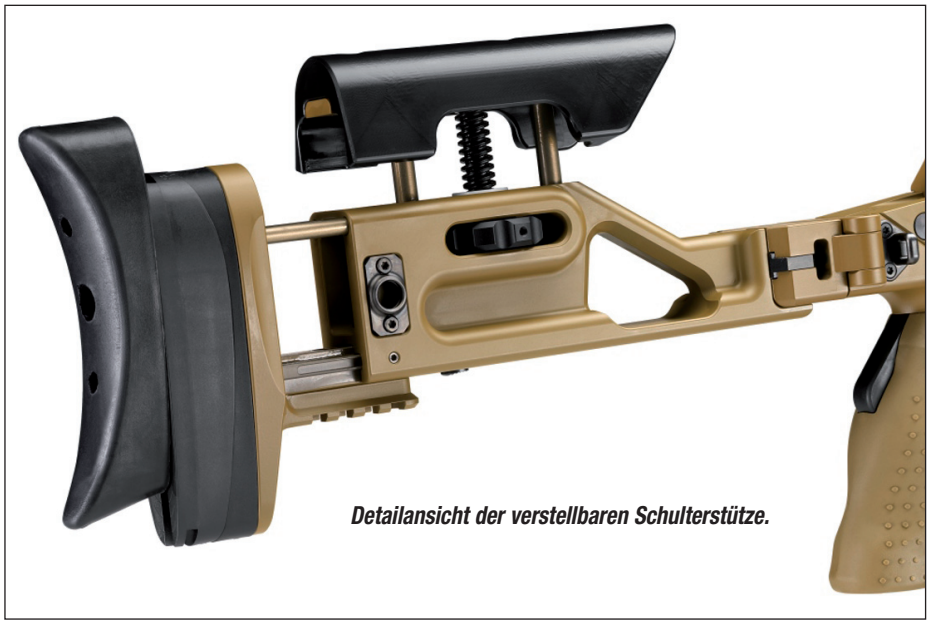

Detailansicht der verstellbaren Schulterstütze.

©2015 Mönch Verlagsgesellschaft mbH